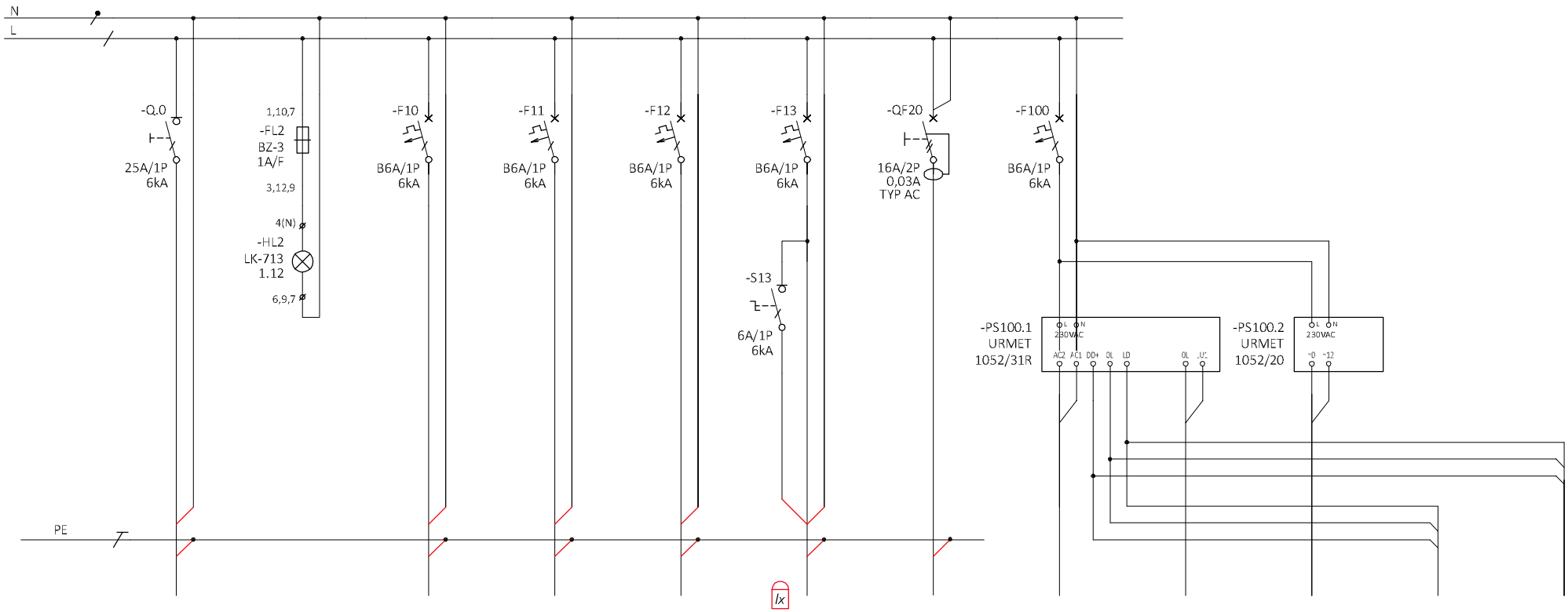

NAZWA OBWODU:	Zasilanie z ZZP	Kontrola napięcia	Oświetlenie awaryjne	Oświetlenie klatki schodowej	Oświetlenie piwnicy	Oświetlenie zewnętrzne	Gniazdo wtykowe 1-fazowe	PANEL (Moduł wywołania) URMET 1052/100	Pion	PANEL (Moduł wywołania) URMET 1052/100	PANEL (Moduł wywołania) URMET 1052/100	PANEL (Moduł wywołania) URMET 1052/100
LOKALIZACJA/POM.	Elewacja budynku	Rozdzielnica TA	Pom. 1.12	Pom. 1.1 - 1.4; 2.1; 3.1	Pom. 1.4 - 1.11	Elewacja budynku	Pom. 1.8	Pom. 1.1 (Na zewnątrz)	Pom. 1.1	Pom. 1.4 (Na zewnątrz)	Pom. 1.1 (Na zewnątrz)	Pom. 1.4 (Na zewnątrz)
MOC [kW]	2,5		0,1	0,17	0,17	0,03	2,0					
TYP PRZEW., KABLA:	YDYp 3x4		YDYp 3x1,5	YDYp 3-4x1,5	YDYp 3-4x1,5	YDYp 4x1,5	YDYp 3x2,5	LIYY 2x1	UTP 1x4x0,8	LIYY 2x1	UTP 1x4x0,8	UTP 1x4x0,8

INWESTOR: Gmina Świdnica, 58-100 Świdnica, ul. Bartosza Głowackiego 4	NAZWA PROJEKTU: Przebudowa budynku mieszkalnego wielorodzinnego w Witoszowie Górnym Witoszów Górny 12, dz. nr 221/5 Obręb Witoszów Górny AM 2	STADIUM: PROJEKT BUDOWLANY	DATA: LIPIEC 2017	SKALA: –
PROJEKTANT: mgr inż. WOJCIECH JASIŃSKI upr. Nr AU-F 2/197/81	TYTUŁ RYSUNKU: SCHEMAT TABLICY TA	BRANŻA: INSTALACJE ELEKTRYCZNE	NR RYSUNKU: IE07	ARKUSZ: 1 z 2
SPRAWDZAJĄCY: mgr inż. EWA LEŚNIEWSKA upr. Nr UAN.-V-7342/3/47/93				

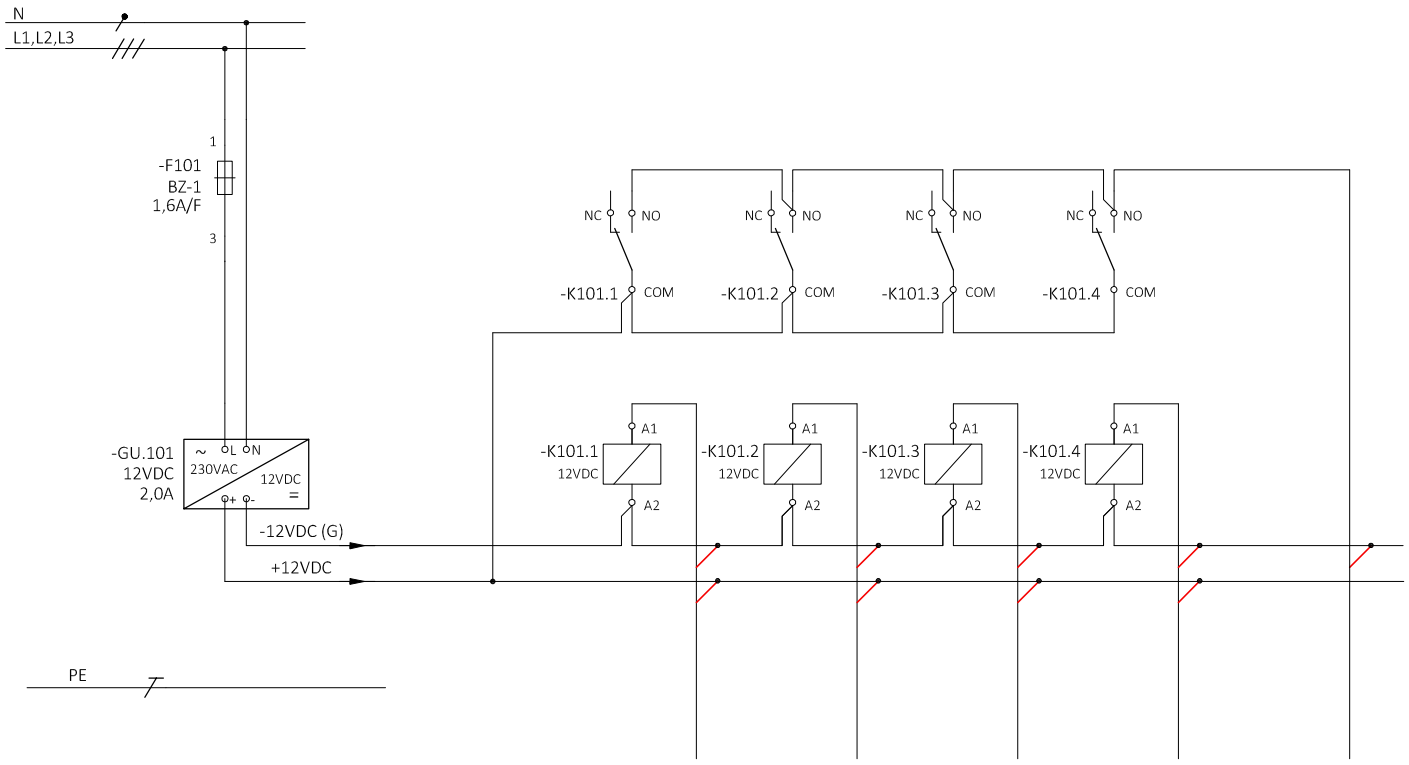

NAZWA OBWODU:	Obwód 12VDC	Oświetlenie strefy		P1 Czujnik gazu CO	P2 Czujnik gazu CO	P3 Czujnik gazu CO	P4 Czujnik gazu CO	SA Sygnalizator akustyczny
LOKALIZACJA/POM.	Rozdzielnica TA	Pom. 1.12		Pom. 1.5	Pom. 1.9	Pom. 1.6	Pom. 1.10	Pom. 1.2
MOC [kW]		0,44						
TYP PRZEW., KABLA:	LgY 3x1,0	N2XH 3-4x1,5		LIYY 4x1,0	LIYY 4x1,0	LIYY 4x1,0	LIYY 4x1,0	LIYY 2x1,0

INWESTOR: Gmina Świdnica, 58-100 Świdnica, ul. Bartosza Głowackiego 4	NAZWA PROJEKTU: Przebudowa budynku mieszkalnego wielorodzinnego w Witoszowie Górnym Witoszów Górny 12, dz. nr 221/5 Obręb Witoszów Górny AM 2	STADIUM: PROJEKT BUDOWLANY	DATA: LIPIEC 2017	SKALA: –
PROJEKTANT: mgr inż. WOJCIECH JASIŃSKI upr. Nr AU-F 2/197/81	TYTUŁ RYSUNKU: SCHEMAT TABLICY TA	BRANŻA: INSTALACJE ELEKTRYCZNE	NR RYSUNKU: IE07	ARKUSZ: 2 z 2
SPRAWDZAJĄCY: mgr inż. EWA LEŚNIEWSKA upr. Nr UAN.-V-7342/3/47/93				